Manual de Instruções para Stern Thruster Vetus

Em caso dúvidas na instalação após a leitura do manual, favor entrar em contato com nosso departamento técnico através do telefone ou email:

- **(11) 3477-5655**
- **email: atendimento@marineoffice.com.br**

Horários de atendimento:

Segunda-feira à quinta-feira: 8h – 18h

Sexta-feira: 8h – 17h

Rua Anhaia 982, Bom Retiro – SP

www.marineoffice.com.br

Termo de Garantia

Acessórios Náuticos e Peças de Reposição

A Marine Office tem como compromisso oferecer produtos de qualidade e durabilidade que correspondam com as expectativas de seus clientes. Comprometemo-nos a reparar ou substituir, gratuitamente mediante a aprovação da solicitação de garantia, os produtos que sejam reconhecidos pelo nosso Departamento Técnico como defeituosos. Os produtos serão reconhecidos como defeituosos quando apresentarem qualquer defeito relacionado a material ou processo de fabricação.

A garantia só é permitida para produtos, que mesmo seguindo as instruções de instalação e uso, apresentarem não conformidade com as especificações técnicas do respectivo fabricante. Neste sentido, concede a presente garantia contratual aos produtos adquiridos, cujos termos estão baseados no Código de Defesa do Consumidor. Lei nr. 8.078 de 11 de Setembro de 1990.

Termos de Garantia e Prazos

- Os produtos distribuídos e comercializados pelas Marine Office, possuem garantia legal de 90 (noventa) dias, a contar da data de emissão da Nota Fiscal de Compra.

- Para abertura do processo de Solicitação de Garantia, o cliente deverá comunicar a Marine Office, o respectivo produto e defeito apresentado.

- Os custos relacionados ao transporte/envio do produto são de responsabilidade do cliente;

- O produto deverá ser entregue em sua embalagem original, acompanhado da Nota fiscal de Compra, indicando o respectivo produto e a data de compra.

- Após recebimento do produto, a Marine Office terá um prazo de 30 (trinta) dias para reparar ou substituir o produto defeituoso. Este prazo está amparado pela Lei nr. 8078; parágrafos 1 e 2 - artigo 18. Será considerado produto dentro do prazo de garantia todos aqueles que chegarem ao nosso departamento dentro da data estipulada deste Termo de Garantia e em conformidade com a Nota Fiscal de Compra.

- Caso seja constatado que o produto apresenta defeito material ou de fabricação, caberá a Marine Office, através de seu Corpo Técnico definir se irá reparar ou substituir o produto.

- Os produtos retornarão aos clientes sempre que não forem constatados os defeitos alegados, ou mesmo em casos de descumprimento de qualquer das condições de exclusão de garantia que serão apresentadas a seguir.

Condições de Exclusão de Garantia

- Desgaste ocorrido por uso intenso ou exposição à condições adversas e não previstas para o uso do produto específico.

- Danos causados durante o transporte ou montagem e desmontagem do produto.

- Mau uso, esforços indevidos, ou uso diferente daquele proposto pelo fabricante para cada produto. Defeitos ou desgastes causados por uso que não forem explicitamente indicados para esse fim.

- Problemas causados por montagem em desacordo com o manual de instruções, ou relacionados a adaptações ou alterações realizadas no produto.
- Problemas relacionados a condições inadequadas do local onde o produto foi instalado.
- Maus tratos, descuido, danos causados por acidentes, quedas e etc; limpeza ou manutenção em desacordo com as instruções do fabricante.
- Danos causados por serviços de limpeza e/ou conserto contratados pelo cliente.

Observações Importantes

Após observar ou relatar um problema no produto, entre em contato com a Marine Office para informar o ocorrido. Não mexa ou inspecione o produto para solução do problema, isso invalidará a garantia. A Marine Office é única e exclusivamente responsável por inspecionar, laudar e solucionar o problema existente.
Para sua tranquilidade, preserve-o junto ao Documento Fiscal e/ou manual de instruções de seu produto em local de fácil acesso.

Assistência Técnica Autorizada

Marine Office C.I.E.R.C. LTDA

Rua Anhaia, 982 - Bom Retiro - SP - CEP 01130-000

Telefone: (11) 3477-5655

Email: atendimento@marineoffice.com.br

Site: www.marineoffice.com.br

Stern 185P/250P

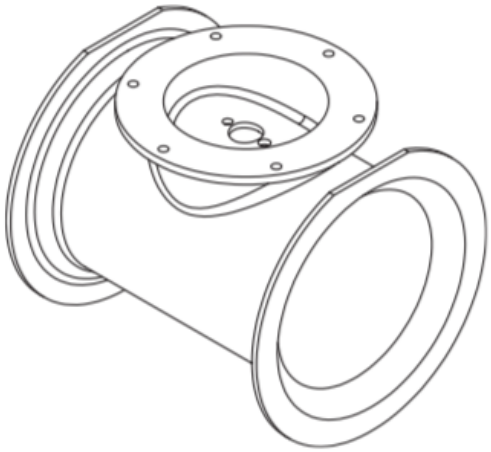

Introdução

Os propulsores Vetus podem ser instalados facilmente como um stern thruster utilizando o túnel de impulso de G.R.P.

Devido a este túnel, o motor elétrico estará dentro da embarcação.

A instalação deste túnel fornece:

- Proteção ao hélice, diminuindo consideravelmente o risco de infligir danos por materiais na água.
- Fluxo de água otimizado, de modo que um alto empuxo seja obtido.

Estas instruções de instalação explicam apenas a parte da instalação referente ao túnel de impulso, o que diferem das instruções de instalação que acompanham o bow thruster. Então, consulte também as instruções de instalação do bow thruster relevante.

Operação

Para o funcionamento do bow thruster, consulte o manual do proprietário do bow thruster instalado.

Atenção

Nunca use o túnel do stern thruster como apoio para o embarque!

Ao pisar no túnel danificará o hélice e o próprio túnel. A operação do stern thruster pode ser afetada e a vedação entre o flange e o espelho de popa pode começar a apresentar vazamentos.

Manutenção

O túnel de G.R.P. não requer manutenção.

Instalação

Para dimensões, consulte o padrão de furação fornecido e no final deste manual para cada stern thruster correspondente.

Geral

A confiabilidade do stern thruster é inteiramente dependente da qualidade da instalação. Quase todos os problemas são causados por falhas ou imprecisões que ocorrem durante o processo de instalação. Portanto, é de extrema importância seguir e verificar todos os pontos indicados neste manual.

Nota: Os números a seguir apontam para os números dos desenhos.

1. Ao escolher a localização do stern thruster considere que, para um ótimo resultado, a linha central do túnel deve ser pelo menos 'X' mm abaixo da linha d'água. Consulte o padrão de furação para a cota 'X'.

O motor elétrico deve sempre estar bem distante do nível máximo da água de porão.

Consulte o padrão de furacão para obter a espessura máxima permitida do casco.

2. A popa deve ser nivelada. Caso contrário, ela deve ser preenchida com um espaçador. Observe que a espessura total deve ser menor ou igual a espessura máxima permitida da popa.

3. Caso a altura disponível na popa seja insuficiente para a instalação do stern thruster, pode ser feita uma superfície inclinada para instala-lo. Para tanto, você deve ter consciência que o túnel de impulso deve ser protegido contra forças causadas pelo fluxo de água durante a navegação normal.

4. A instalação embaixo do casco não é recomendada. O túnel não é projetado para suportar as forças do fluxo de água durante a navegação. Ao mesmo tempo, a propulsão é bruscamente reduzida.

Instalando o túnel de impulso

5. No local de instalação, coloque o padrão de furacão no lado de fora e marque os orifícios.

Importante: A linha de centro do padrão de furação deve ser precisamente horizontal, e pelo menos a 'X' mm abaixo da linha d'água.

Para fins de verificação, faça primeiro um pequeno orifício localizado no ponto central da flange. No interior, verifique se há espaço disponível para a flange intermediária e o motor para agora ser realizado com facilidade.

6. Faça os furos, dependendo do material do casco é necessário utilizar ferramentas de cortes diferentes. Uma broca e uma serra ou um cortador de ixi-acetileno. Certifique-se de que os orifícios estando livres de rebarbas.

7. Aplique selante na superfície de montagem do túnel (um selante de poliuretano, exemplo: Sikaflex 292) e posicione o túnel no casco.

8. Instale o túnel de impulso com os parafusos, porcas e arruelas. Essas pernão não são fornecidas. Consulte o padrão de furação.

O comprimento do parafuso depende da espessura do casco.

Instalação do propulsor

O propulsor deve ser instalado de acordo com as instruções de cada modelo de propulsor respectivamente.

9. Verifique se a distância entre as pontas do hélice e o interior do túnel é exatamente a mesma em todo o interior do túnel.

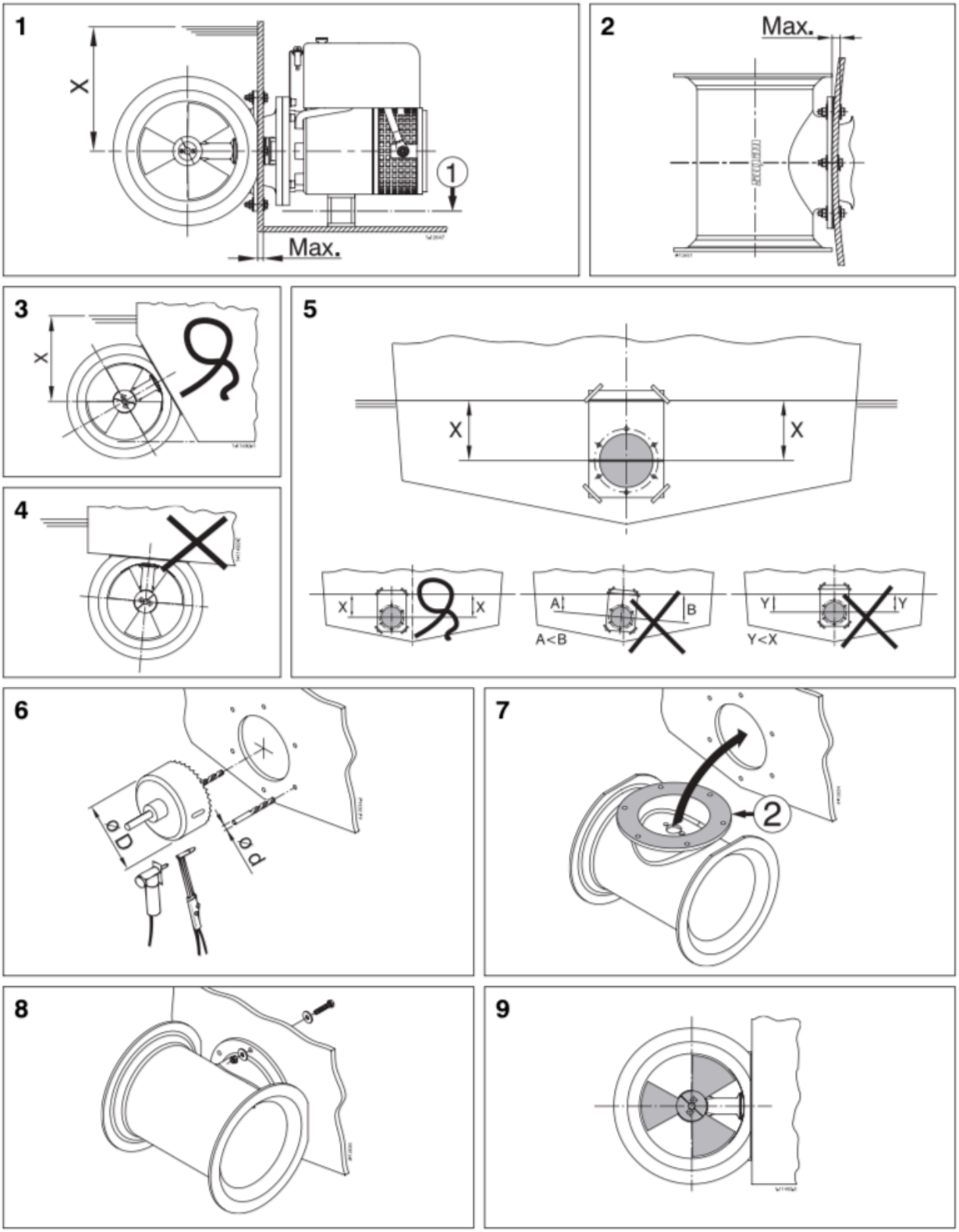

Atenção

Se o motor estiver instalado horizontalmente, um suporte é absolutamente necessário.

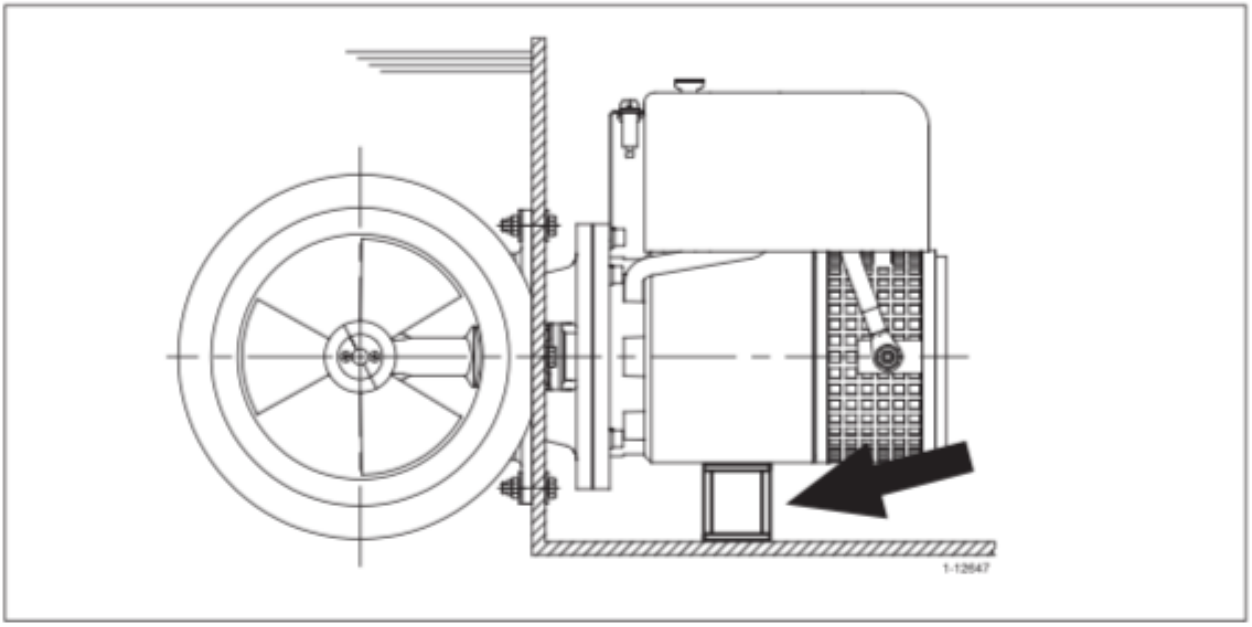

Nota: Utilize o padrão de furação original fornecido com o túnel de impulso. O padrão de furação presente neste manual é apenas para fins informativos e estes não estão na escala apropriada para a instalação do túnel.

Fixadores

STERN250P					
Parafuso sextavado		Porca Par-Lock		Arruela	
8x		8x		16x	
	M10		M10		Ø10 x 30
SERN185P					
Parafuso sextavado		Porca Par-Lock		Arruela	
6x		6x		12x	
	M8		M8		Ø 8 x 24
Aço inox 316					

vetus® *Túnel de Poliéster (G.R.P.) praa Stern Thruster* **STERN250P**

Padrão de furação

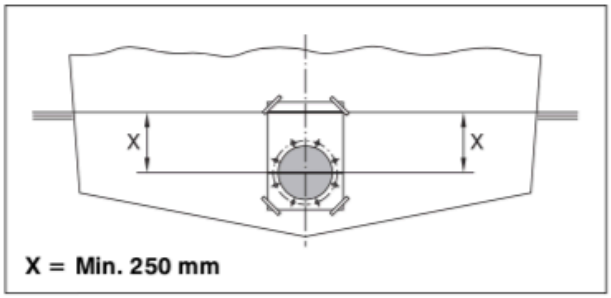

22,5°

360°/8

ø P.C.D. 278

ø 228 (9")

ø 11 (8x)

1/2

Dimensões STERN250P

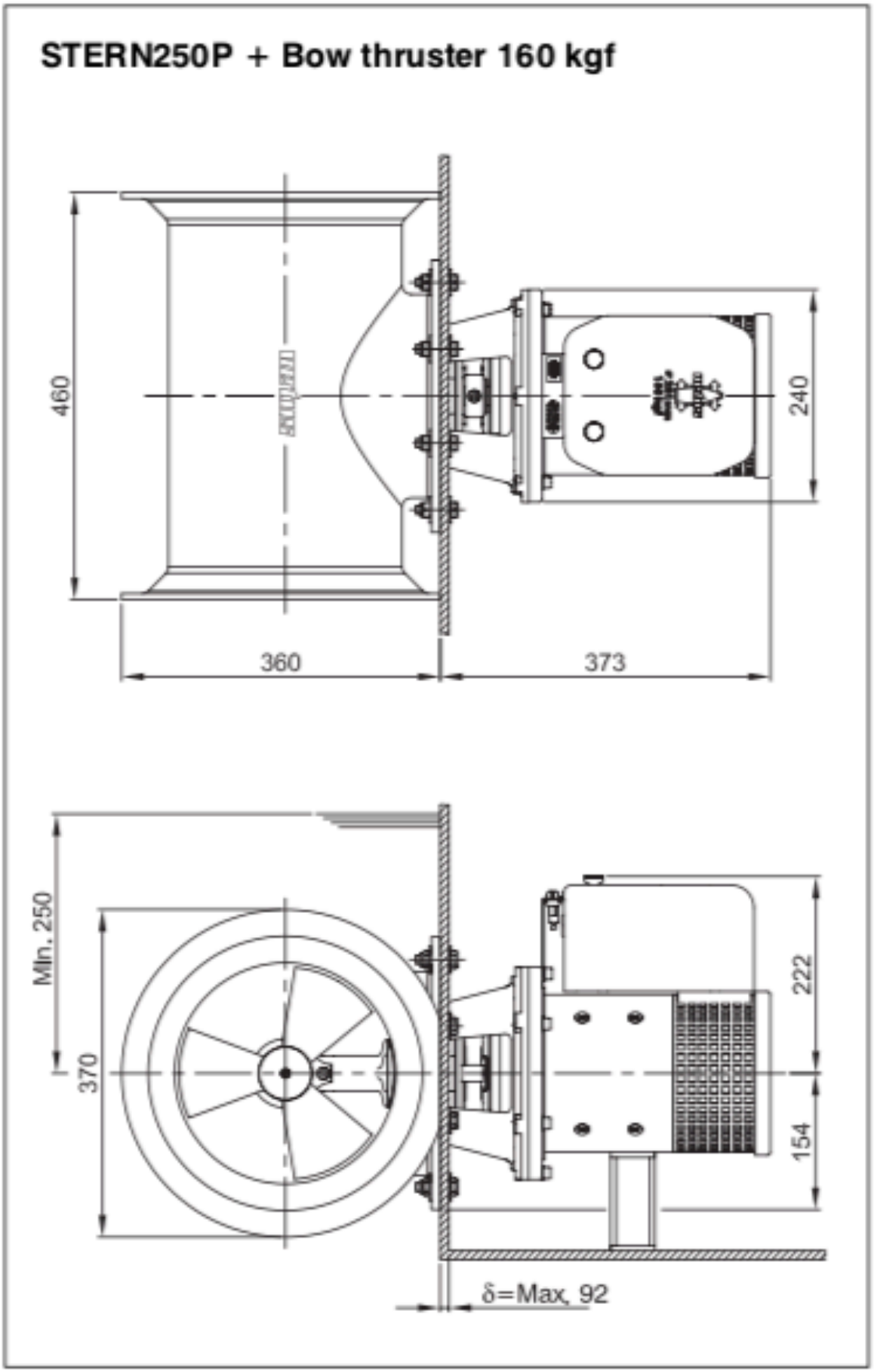

Dimensões STERN250P

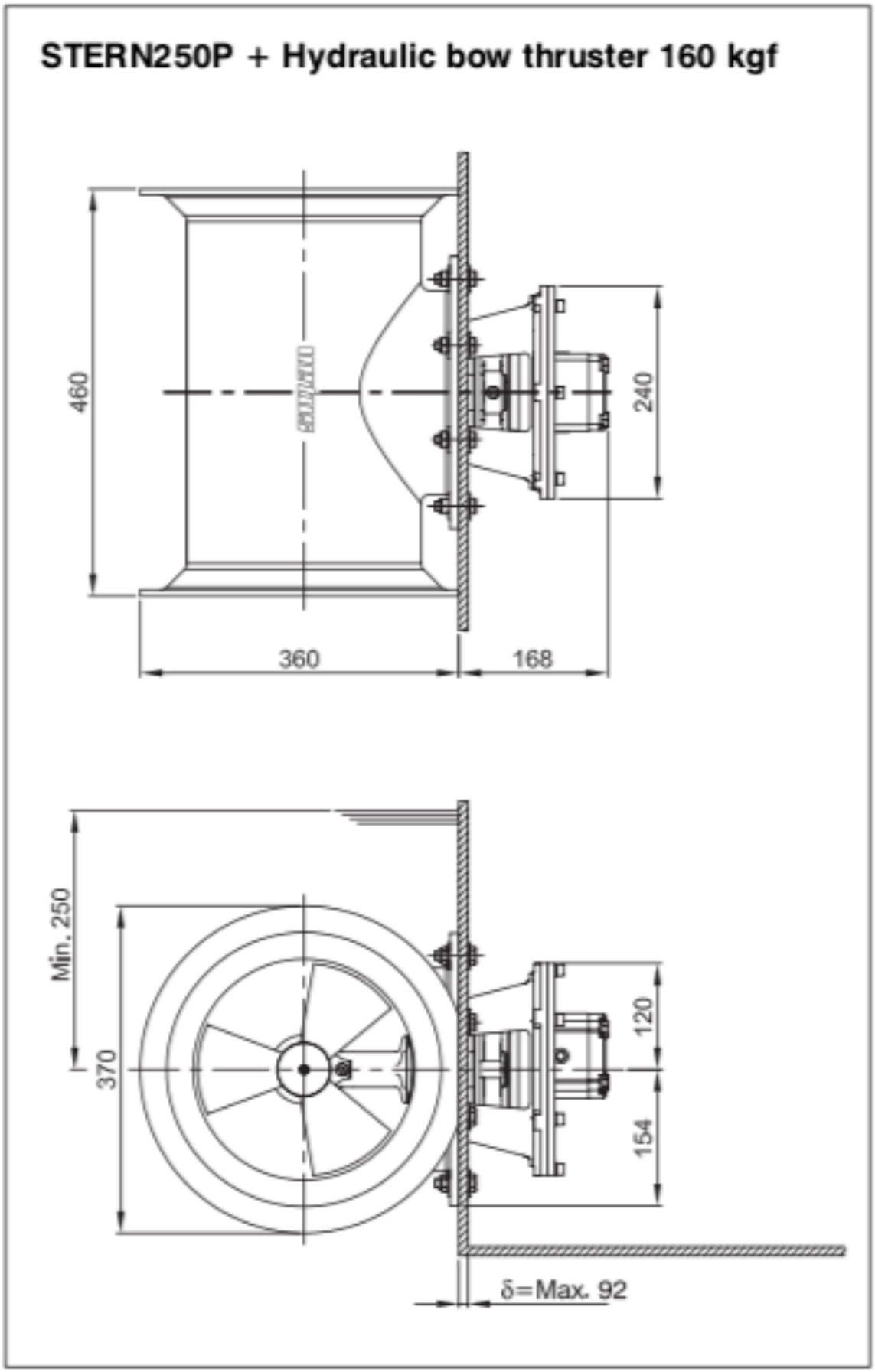

Padrão de furação

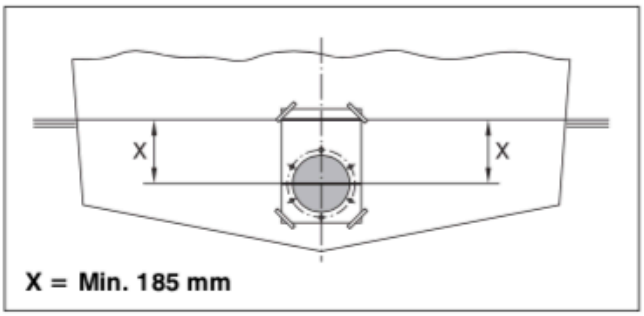

Linha d'água

360°/6

ø 9 (6x)

ø P.C.D. 198

ø 146 (5 3/4")

Dimensões STERN185P

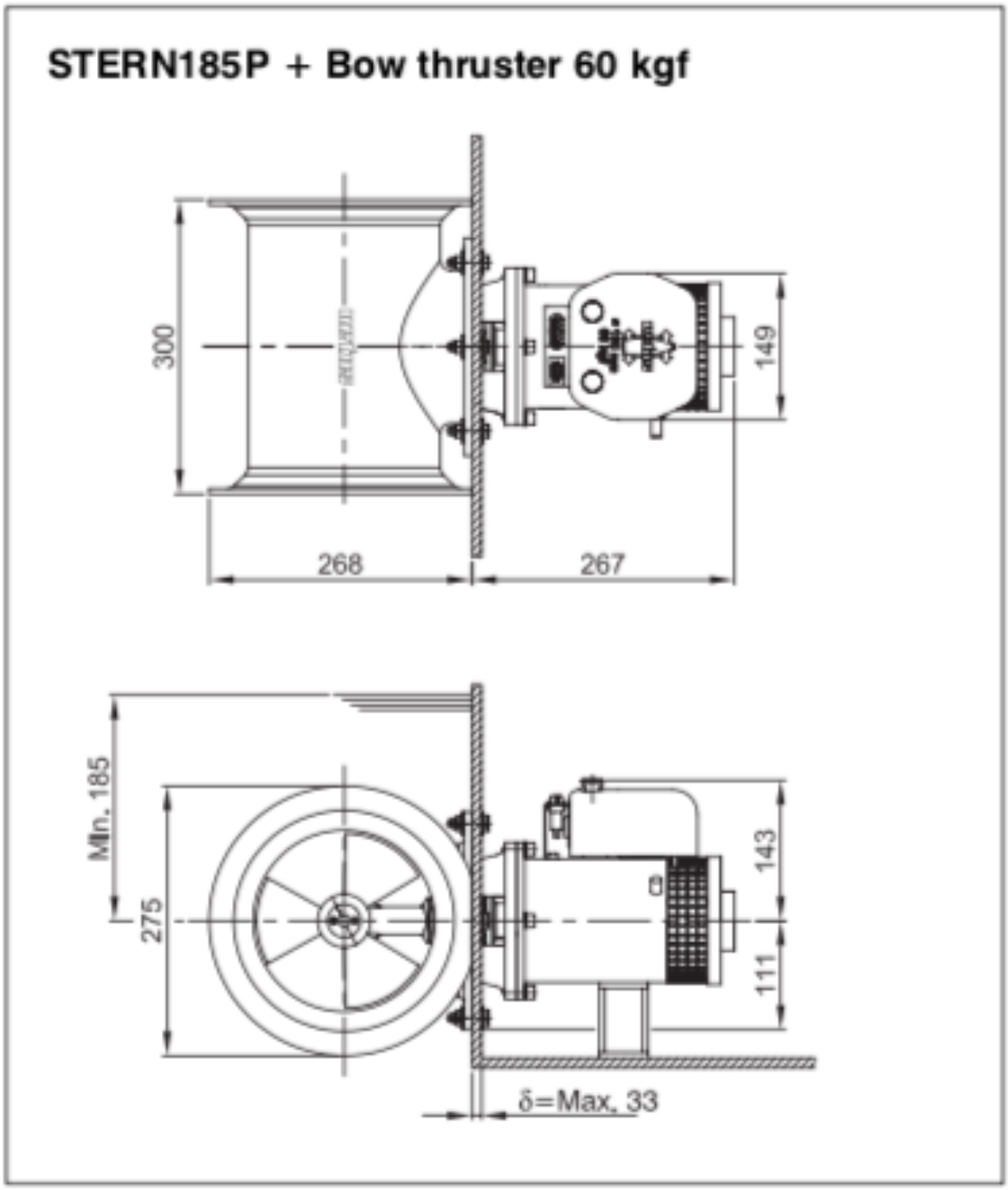

Dimensões STERN185P

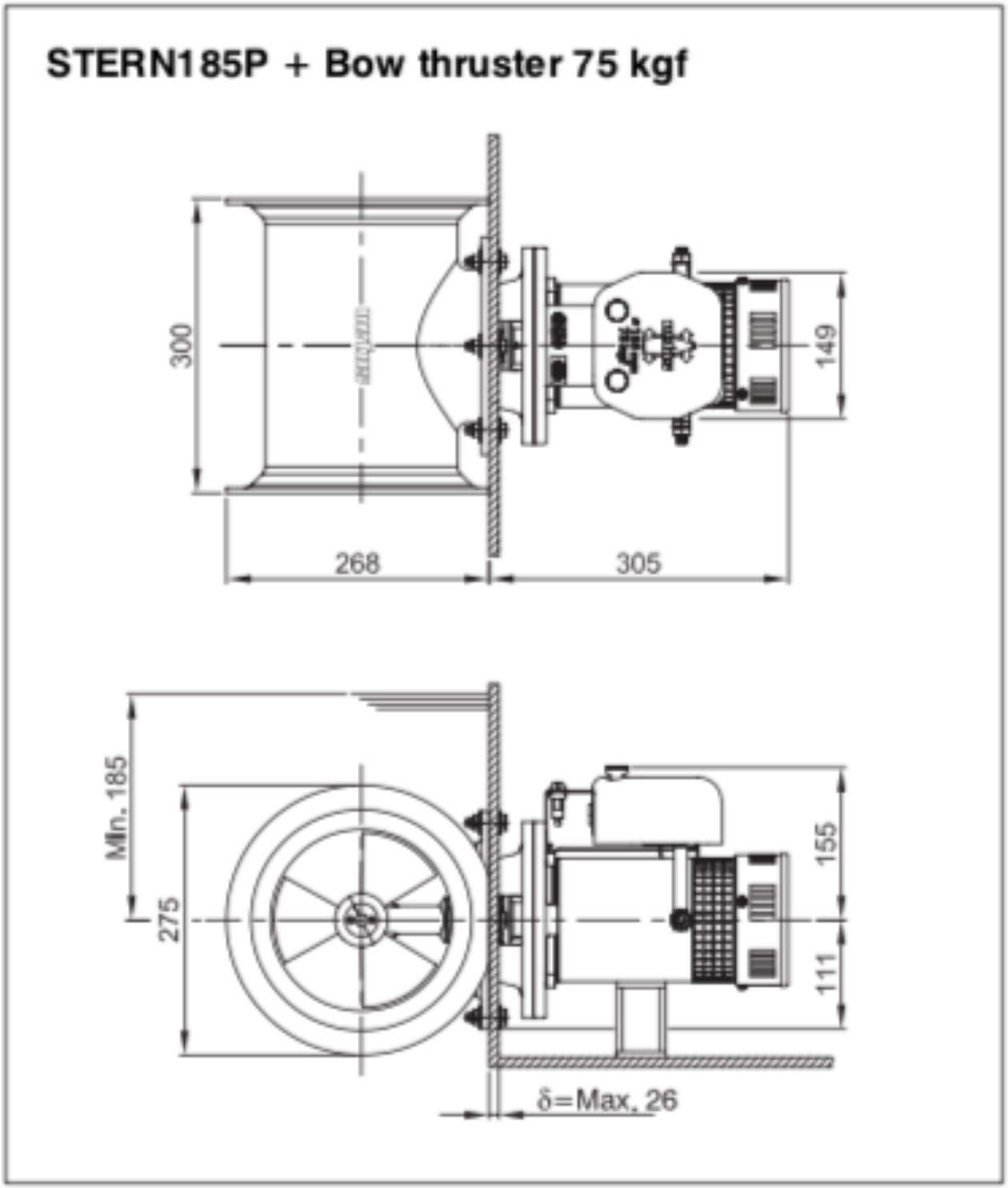

Dimensões STERN185P

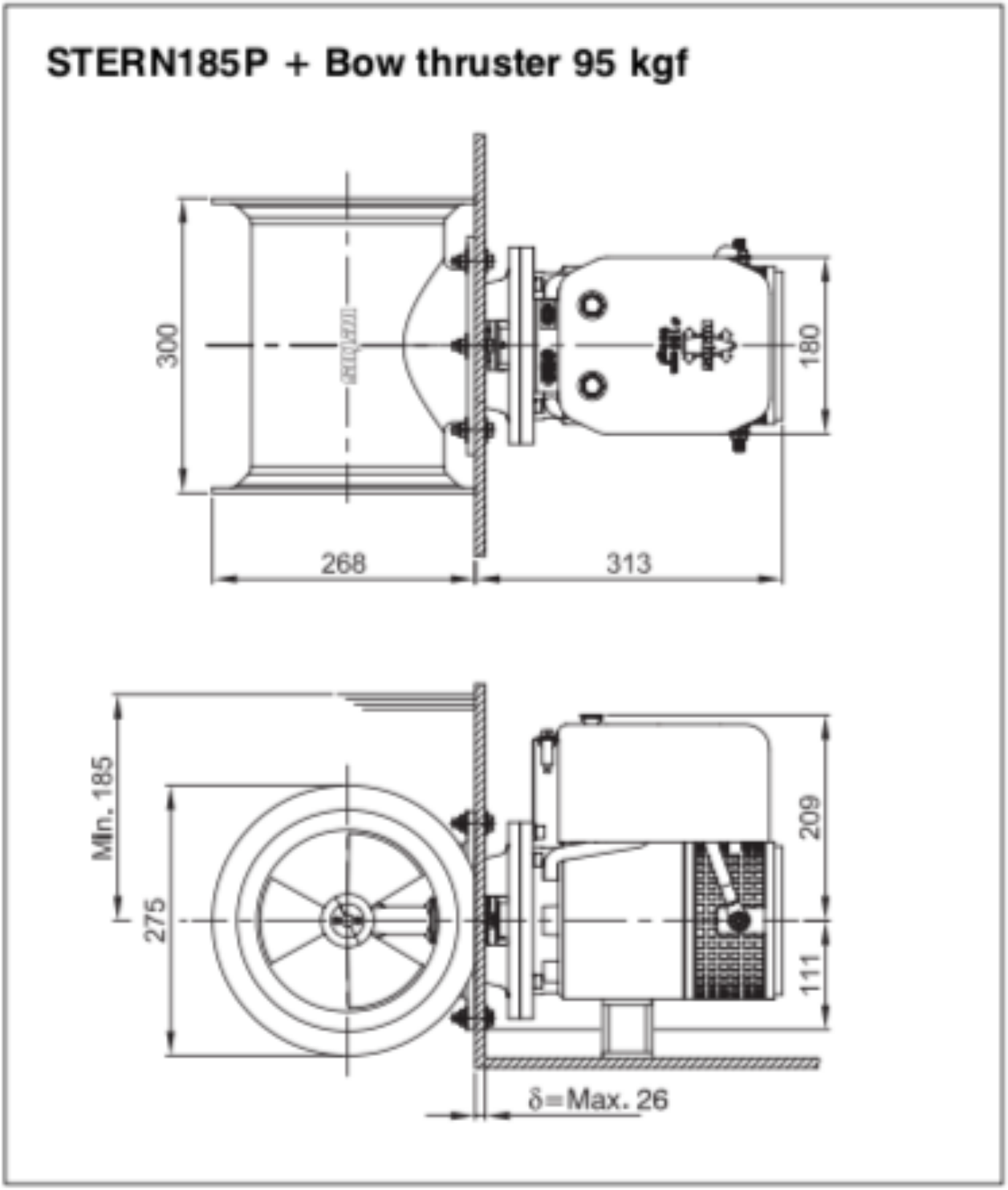

Dimensões STERN185P

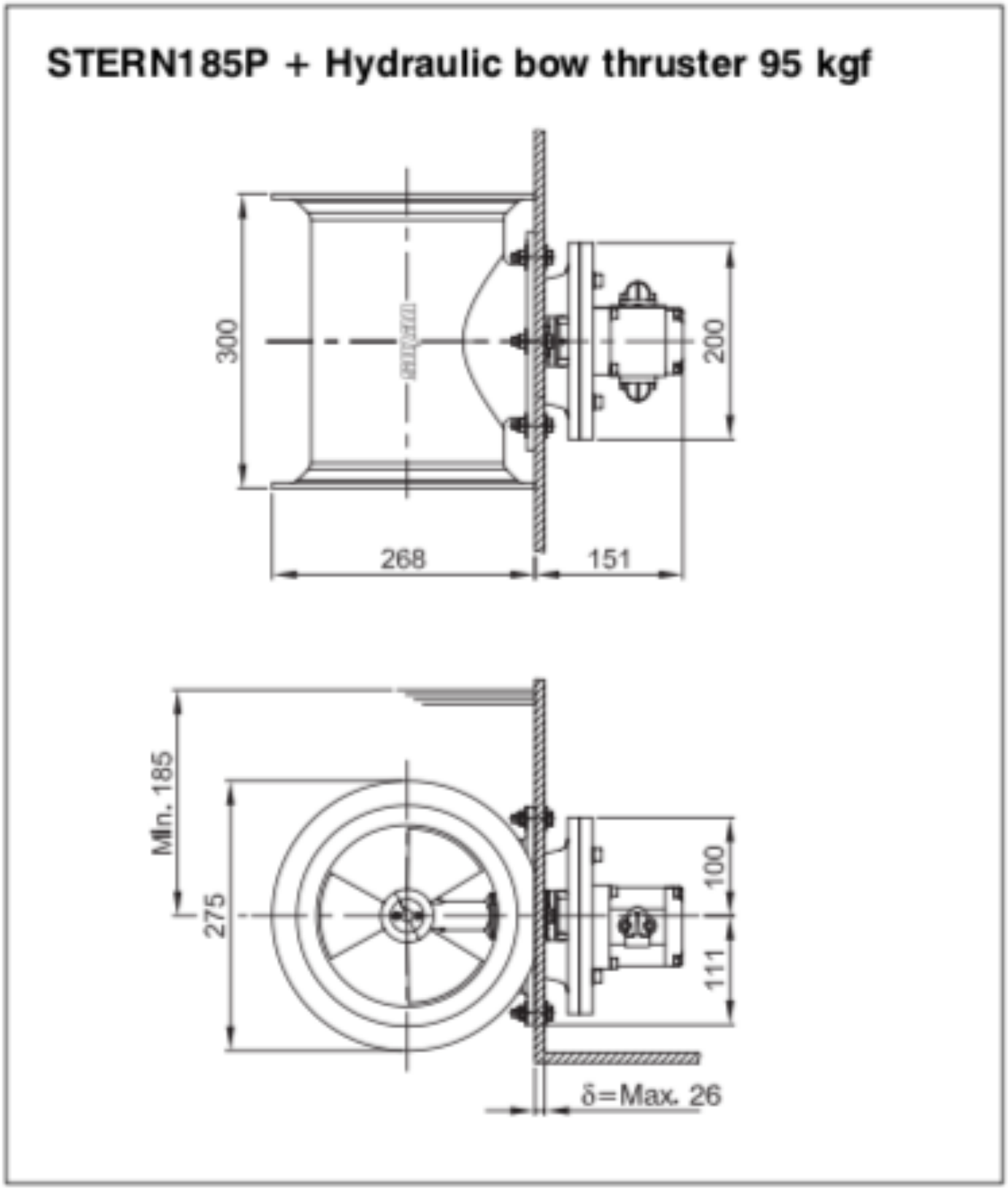

Espessura de casco para instalação

STERN250P			
Espessura de casco δ	δ < 20	10 < δ < 30	20 < δ < 40
	L = 50	L = 60	L = 70
STERN185P			
Espessura de casco δ	δ < 15	10 < δ < 25	20 < δ < 33
	L = 40	L = 50	L = 60